GZBH Circulating Tower Dryer
GZBH 履塔复合式烘干机

- 创新设计
- 占地面积小
- 应用范围广
- 烘后水分均匀

适用于水产饲料、宠物饲料、特种饲料及粮食化工行业颗粒和片状物料的干燥。

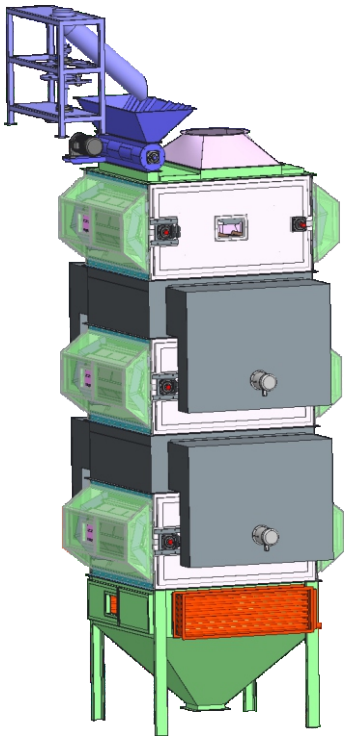

- 采用分区温度控制，大幅度提高传热/传质效率；
- 采用双向十字穿流方式、可调布料器、增加均料装置等措施，确保产品水分均匀一致；
- 采用双层翻板输送大幅度消除对物料表面的损坏现象，有效保证品质；
- 提供多种不同的网带速度以及温度/气流条件，确保在预期的干燥时间和温度范围内对物料进行干燥；
- 采用保温箱体，独特的中部热风循环系统能循环使用50%—95%的热风，极大地降低能耗和生产成本。

主要参数:

型　　号	GZBH15-20	GZBH15-40	GZBH20-40
主机功率KW	20.5	32.5	51
产量T/H	0.5-1	1-2	2-3

履塔复合式烘干机

GZBH

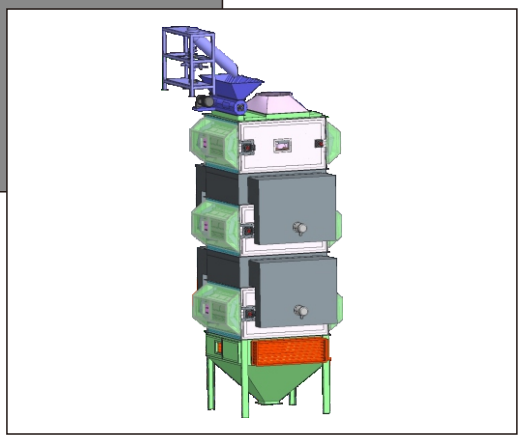

小样图：

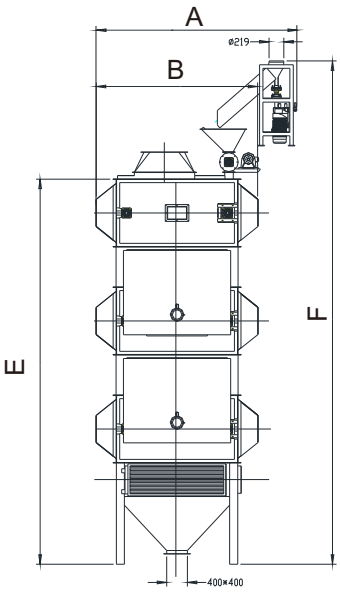

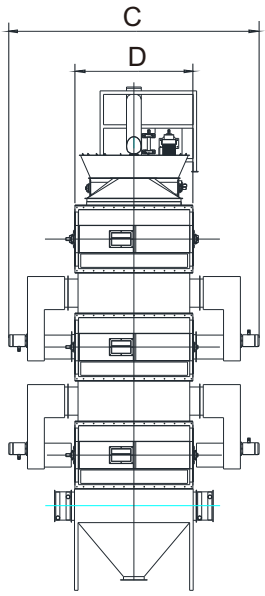

型　号	A	B	C	D×D	E	F
GZBH15-20	2977	2392	3712	1748	5703	7456
GZBH15-40	4977	2392	3712	1748	5703	7456
GZBH20-40	4977	4392	4212	2248	6003	7456

上海展望机电设备有限公司

公司地址：上海市金山区张堰镇旧港2168号 邮编：201514

销售热线：0086-21-57319098　　传真：0086-21-57319099

公司网址:www.shzwjd.com　　Email:1712088658@qq.com

由于技术不断更新，产品外型、颜色和技术参数如有更改，恕不另行通知。图片上的机器可能包括附加设备