SZLH Of Livestock &Poultry Pellet Mill
SZLH 畜禽制粒机

- 产量高
- 占地面积小
- 应用范围广
- 运行稳定

主要用于高档畜禽配合饲料的生产，可定制双层，三层调质器制粒机，生产高品质畜禽饲料。

- 调质系统采用全不锈钢加长调质筒，使用卫生，调质时间和使用寿命较长；
- 蒸汽添加采用多进汽口物料加热更充分，调质效果好；
- 整机实现水、汽、电和温度等的自动控制（选配）；
- 主传动部分轴承、油封、0型圈等主要标准件全部从国外直接引进；
- 主传动采用高精度齿轮传动，其产量比皮带传动型提高15-20%左右；
- 传动齿轮采用精密磨齿，吸振、隔振强，噪音小；
- 采用快卸式抱箍一栋夹紧机构，并可配备蜗轮蜗杆环模起吊装置，提高环模效率，降低劳动强度。

主要参数:

型　　号	SZLH400D	SZLH420D	SZLH428	SZLH1086
主机功率KW	75/90	90/110	110/132	335/400/450
产量T/H	3-12	5-15	9-15	45-55

畜禽制粒机

SZLH

小样图：

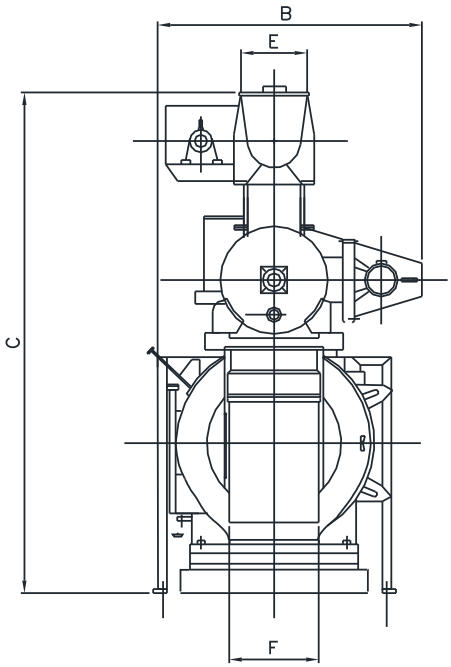

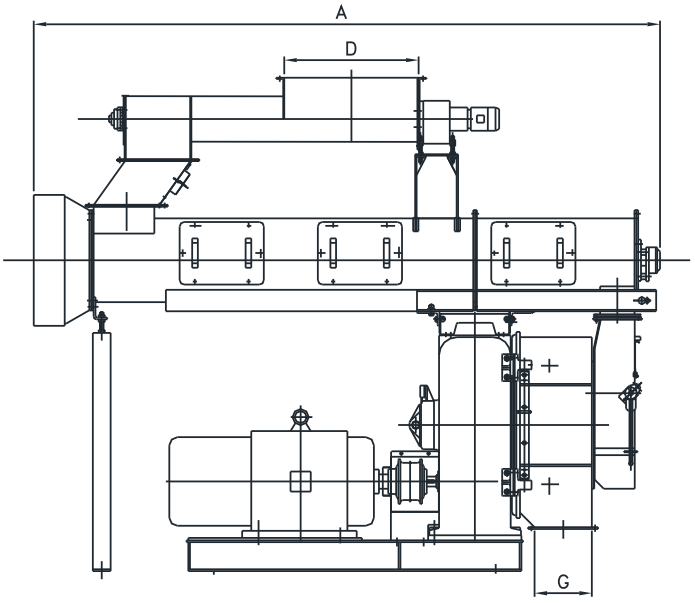

型　号	A	B	C	D	E	F	G
SZLH400D	3500	1475	2750	500	250	500	230
SZLH420D	3500	1475	2800	750	300	500	230
SZLH428	3500	1500	2850	750	300	500	230
SZLH1068	3500	2000	3350	750	400	500	230

上海展望机电设备有限公司

公司地址：上海市金山区张堰镇旧港2168号 邮编：201514

销售热线：0086-21-57319098　　传真：0086-21-57319099

公司网址:www.shzwjd.com　　Email:1712088658@qq.com

由于技术不断更新，产品外型、颜色和技术参数如有更改，恕不另行通知。图片上的机器可能包括附加设备